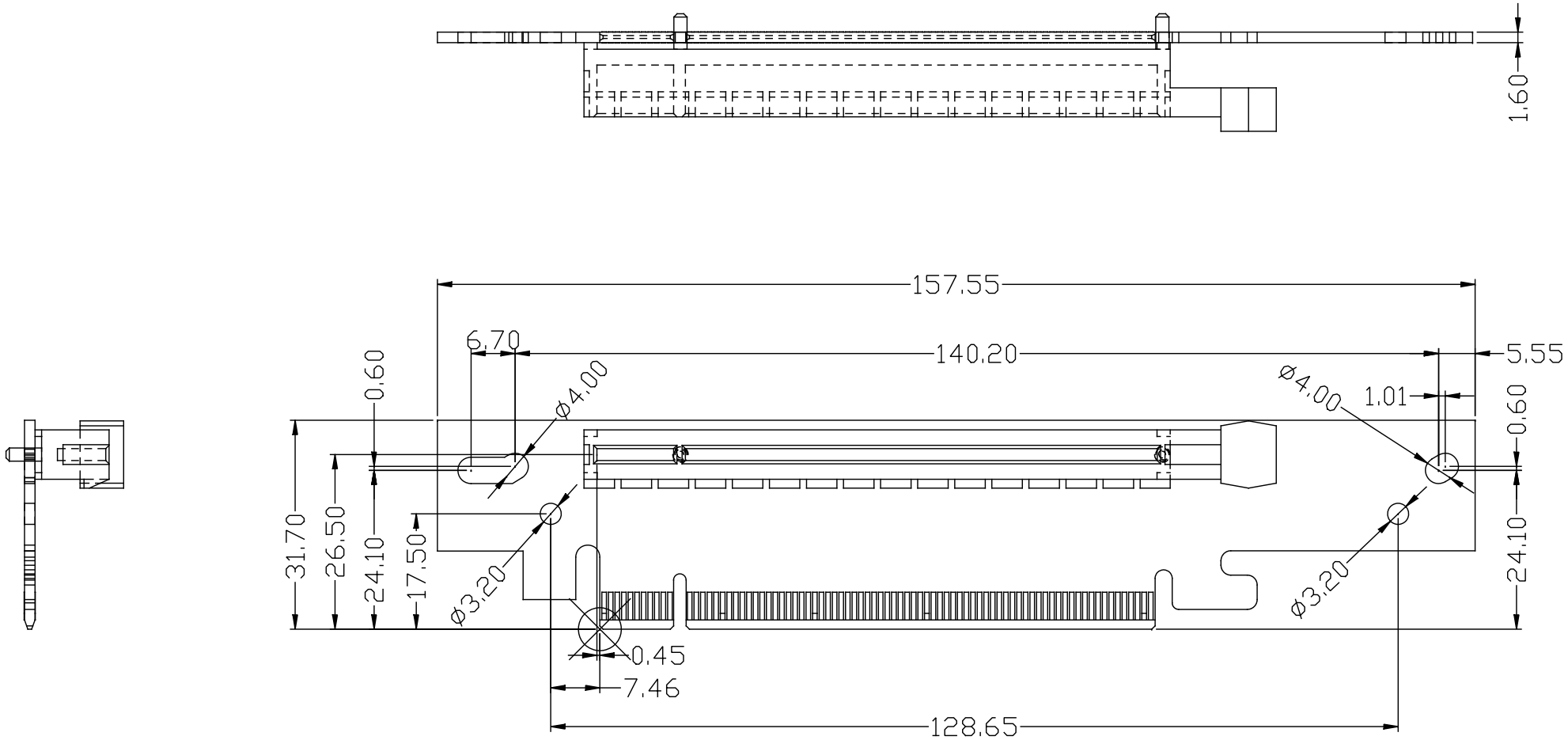
1,60
157,55
6,70
140,20
5,55
0,60
ø4,00
ø4,00
1,01
0,60
31,70
26,50
24,10
17,50
ø3,20
ø3,20
24,10
0,45
7,46
128,65